*To make your workflow excellent.*

SARSTEDT

# Gebrauchshinweis Multi-Safe vario

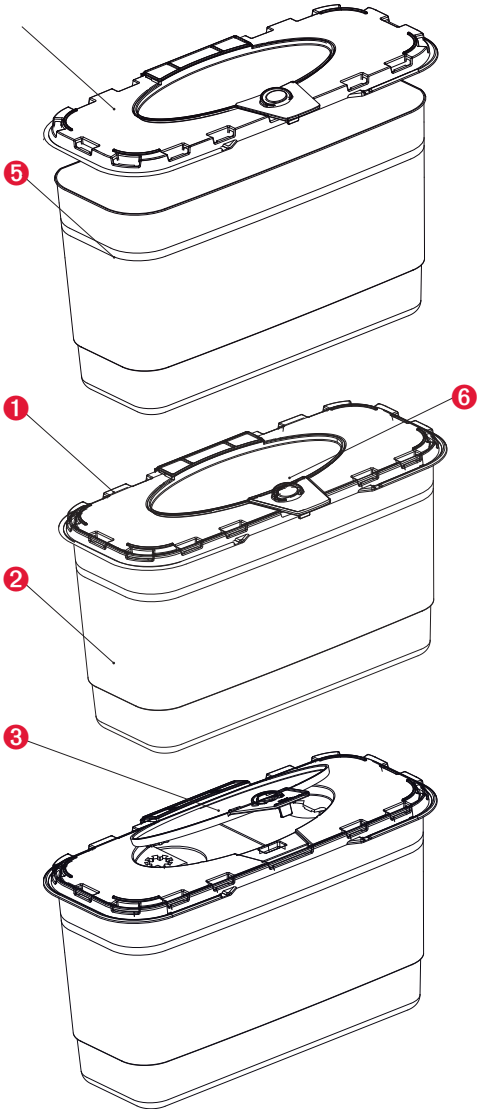


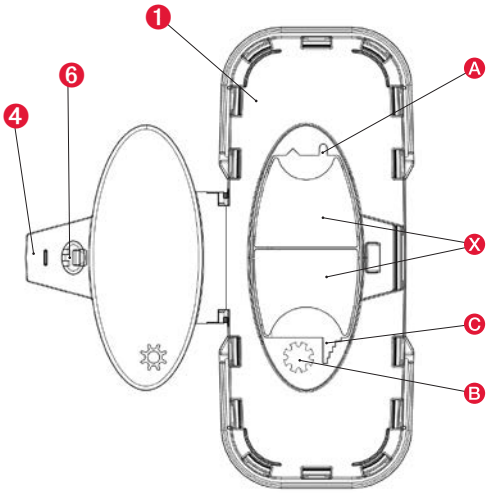


## 1. Bestimmungsgemäße Verwendung

Der Entsorgungsbehälter dient ausschließlich zur Entsorgung von spitzen und scharfen Gegenständen wie z.B. Kanülen und Skalpellklingen aus dem medizinischen Bereich.

## 2. Sicherheitshinweise

- Nur Boxen in der Größe verwenden, die für die Aufnahme der zu entsorgenden Gegenstände geeignet sind.
- Box außerhalb der Reichweite von Kindern aufbewahren.
- Der Deckel (1) muss vor Beginn der Befüllung aufgesetzt und eingerastet sein.
- Box mit empfohlenem Wandhalter befestigen bzw. im Safety-Tray platzieren, um ein Umfallen zu verhindern.
- Zu entsorgende Gegenstände nur senkrecht in die Box abwerfen.
- Skalpelle müssen mit besonderer Sorgfalt in die Box entsorgt werden. Durch zu hohe Krafteinwirkung beim Einwerfen oder beim Nachfüllen anderer Gegenstände besteht die Gefahr einer Verkantung und Beschädigung der Boxenwandungen oder des Boxenbodens.
- Keine Gegenstände gewaltsam in die Box drücken.
- Keine Flüssigkeiten in die Box einfüllen.
- Box nicht über die Fülllinie (5) befüllen (Verletzungsgefahr!).
- Nicht mit der Hand oder in sonstiger Weise in die Box fassen (Verletzungsgefahr!).
- Box nicht herunterwerfen. Box nicht schütteln. Box nicht fallenlassen.
- Vor Verschluss der Box sicherstellen, dass keine Gegenstände aus der Öffnung ragen.
- Box beim Endverschluss nicht gegen den eigenen Körper (z.B. Brust) drücken.
- Befüllte Box nicht von außen zusammendrücken.
- Tragegriff benutzen.
- Vor der Entsorgung der Box genau prüfen, dass Deckel (1) und (3) fest verschlossen sind.

## 3. Montage (Deckelmontage)

Vor dem Befüllen die Box auf einen festen Untergrund stellen und den Deckel (1) fest auf das Boxenunterteil (2) drücken, der Deckel (1) rastet hör- und sichtbar ein.

Die Einfüllöffnung kann stufenweise durch Ausbrechen der zwei Klappen (X), vor der Deckelmontage, vergrößert werden.

## 4. Täglicher Gebrauch

Für den täglichen Gebrauch den Tagesdeckel (3) nach unten drücken, bis dieser hörbar einrastet. Durch das Hochdrücken der überstehenden Lasche (4) ist ein Öffnen möglich.

## 5. Endverschluss des Tagesdeckels (3)

Nach Befüllung der Box (Vorsicht: Nicht über die Fülllinie (5) auffüllen!) wie folgt verfahren: Die Box auf einen festen Untergrund stellen, den Tagesdeckel (3) nach unten drücken, bis dieser hörbar einrastet und den kleinen Knopf (6) („Press for final closure“) reindrücken (Die Box ist jetzt endverschlossen).

## 6. Fülllinie - Maximale Füllhöhe (5)

Auf dem Etikett der Box ist eine Fülllinie (5) sichtbar. Die Box nicht über diese Fülllinie (5) hinaus befüllen. Die maximale Füllhöhe (5) darf aus Sicherheitsgründen nicht überschritten werden.

## 7. Haltevorrichtungen

Zur umstoßsicheren Fixierung der Box stehen Wandhalter sowie Safety-Tray zur Verfügung (siehe hierzu separater GB 165 „Haltevorrichtungen“).

## 8. Abdreh-/ Abziehvorrichtung

8.1 U-förmige Aussparung (A)

U-förmige Aussparung zum Abziehen von Luersystemen.

8.2 Sternförmige Vielzahnöffnung (B)

Sternförmige Vielzahnöffnung als Abdrehvorrichtung für Pens.

8.3 Aussparung mit Stufen (C)

Stufenartige Aussparung zum Abdrehen von Kanülen.

## 9. Entsorgung und Kennzeichnung

Die Entsorgungsboxen bestehen aus umweltneutralem Polypropylen. Bei der Verbrennung entstehen keine schädlichen Substanzen. Bei der Entsorgung die Einhaltung der gesetzlichen Vorschriften beachten!

## 10. DIN EN ISO 23907

Soll die Box konform dieser Richtlinie benutzt werden, muss die nachfolgende Saugeinlage eingelegt werden.

| Verpackung | Best-Nr. |
|---|---|
| 1.000 Stück | 78.669 |

CUI_99_407_0000_990_NF Technische Änderungen vorbehalten

**SARSTEDT AG & Co. KG**
Sarstedtstraße 1 // D-51588 Nümbrecht // Tel.: +49 2293 305 0 // info@sarstedt.com // www.sarstedt.com

*To make your workflow excellent.*

SARSTEDT

# Instructions for Use: Multi-Safe vario

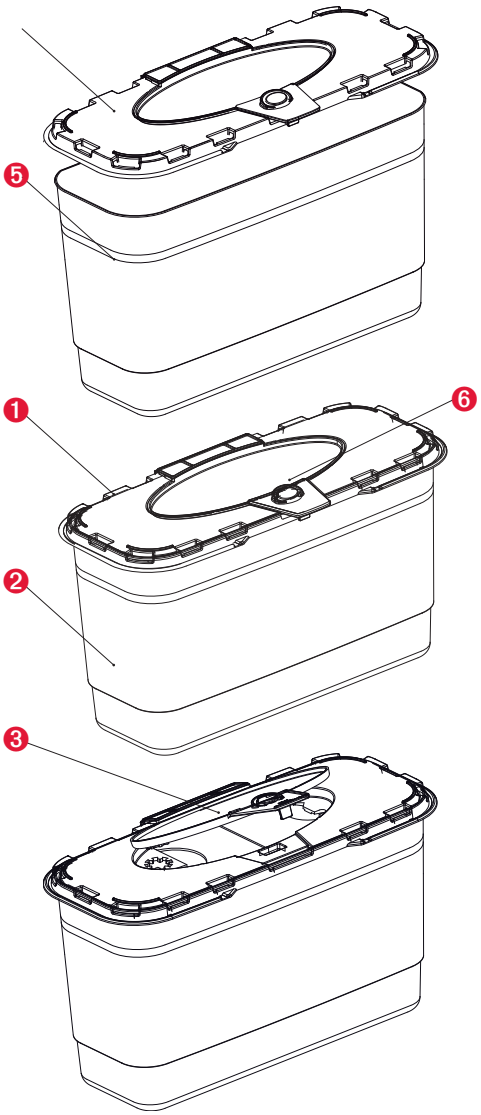


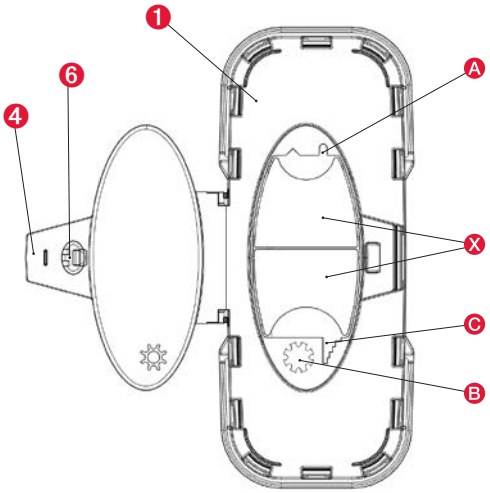


## 1. Intended purpose and normal use

The disposal box is exclusively intended for the disposal of pointed and sharp items like, for example, needles and scalpel blades for medical use.

## 2. Safety instructions

- Use only boxes adequately sized to accommodate the items to be disposed.
- Keep the box beyond the reach of children.
- Ensure that the lid (1) is assembled and locked into place before filling.
- Attach the box to recommended wall holder, or place into the Safety-Tray to protect it against overturning.
- Ensure that items are placed into the box in a vertical direction only.
- Scalpels must be placed into the box with utmost care. Using too much force or filling other objects on top involves the risk of jamming and damage to the box walls or base.
- Do not use force to press objects into the box.
- Do not fill with liquids.
- Do not fill the box above the maximum filling line (5) (health hazard!).
- Do not touch the inside of the box with your hands or otherwise (health hazard!).
- Do not throw.
- Do not shake.
- Do not drop.
- Ensure that no objects are jutting out before closing.
- Do not press the box against your body (e.g. chest) for final closure.
- Do not press the box together from the outside when full.
- Use the handle.
- Prior to disposal of the box, ensure that lids (1) and (3) are securely closed.

## 3. Assembly (lid assembly)

Prior to filling, place the box on a solid surface and press the lid (1) firmly onto the box base (2).

The lid (1) audibly locks into place along its entire circumference.

The size of the filling opening can be customized by breaking the two perforated sections (X) prior to lid assembly.

## 4. Daily use

For daily use, press the day lid (3) into the flling opening until its audibly clicks into place.

By pushing up the flap (4) a reopening is possible.

## 5. Final closure of day lid (3)

After filling [Warning: Do not fill above the maximum fill line (5)!], proceed as follows: Place the box on a solid surface, press the day lid (3) into the filling opening until its audibly clicks into place and press the little Button (6) “Press for final closure” (The box is finally closed).

## 6. Fill line - maximum filling level (5)

The upper section of the label features a fill line (5). Ensure that the box is not filled above this line (5). For safety reasons, do not fill the box above the maximum filling level (5).

## 7. Holding fixtures

A wall holder or Safety-Tray is available to protect the box against unintentional overturning (Refer to separate User Guide 165: “Holding fixtures”).

## 8. Removal aids

8.1 U-shaped recess (A)

For sharps removal from Luer lock systems.

8.2 Star-shaped, notched opening (B)

For the disassembly of insulin pens.

8.3 Specially shaped recess (C)

For the removal of needles.

## 9. Disposal and identification

Disposal boxes are made from ecologically friendly polypropylene. Incineration does not cause emission of any harmful substances. Observe statutory provisions pertaining to disposal!

Technical modifications reserved.

## 10. DIN EN ISO 23907

If you use the disposal box in agreement with this directive, you will have to insert the absorbent liner below:

| Packaging | Order No. |
|---|---|
| 1,000 pcs | 78.669 |

Technical modifications reserved

**SARSTEDT AG & Co. KG**
Sarstedtstraße 1 // D-51588 Nümbrecht // Phone: +49 2293 305 0 // export@sarstedt.com // www.sarstedt.com

*To make your workflow excellent.*

SARSTEDT

# Mode d'emploi Multi-Safe vario

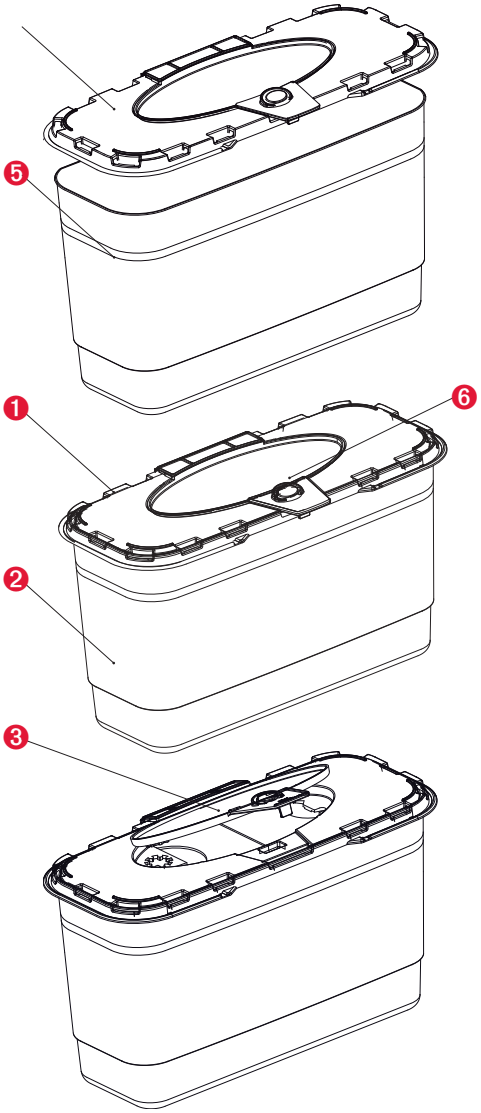


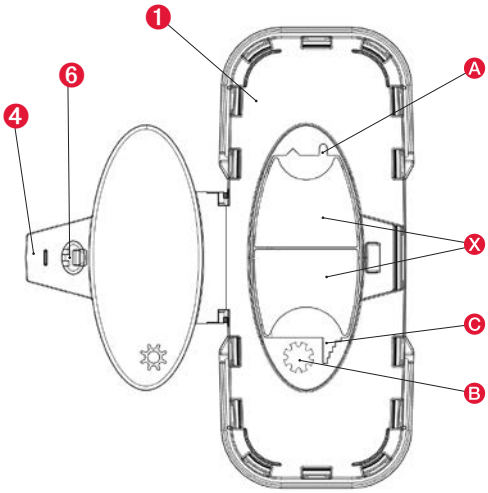


## 1. Utilisation conforme

Le récipient à déchets sert exclusivement à l'élimination d'objets pointus et tranchants, comme par ex. les aiguilles et les lames de scalpel utilisées à des fins médicales.

## 2. Consignes de sécurité

- Utiliser uniquement des boîtes de taille correspondant aux objets à éliminer.
- Conserver les boîtes hors de portée des enfants.
- Le couvercle (1) doit être mis en place et enclenché avant de remplir la boîte.
- Fixer la boîte à l'aide du support mural recommandé ou la positionner sur le plateau de sécurité afin de prévenir toute chute.
- Placer les objets à éliminer uniquement à la verticale dans la boîte.
- Les scalpels doivent être déposés dans la boîte avec un soin particulier. L'emploi d'une force excessive ou l'ajout ultérieur d'autres objets présente un risque de torsion et d'endommagement des parois ou du fond de la boîte.
- Ne pas forcer pour placer les objets dans la boîte.
- Ne pas stocker des liquides dans la boîte.
- Ne pas remplir la boîte au-delà de la ligne de remplissage (5) (risque de blessure !).
- Ne pas plonger la main ou autre dans la boîte (risque de blessure !).
- Ne pas jeter la boîte. Ne pas agiter la boîte. Ne pas faire tomber la boîte.
- Avant de fermer la boîte, vérifier qu'aucun objet ne dépasse de l'ouverture.
- Pour la fermeture définitive, ne pas tenir la boîte contre soi (par ex. sur le torse).
- Ne pas compresser la boîte remplie depuis l'extérieur.
- Utiliser la poignée de transport.
- Avant d'éliminer la boîte, vérifier soigneusement que les couvercles (1) et (3) sont correctement fermés.

## 3. Montage (montage de couvercle)

Avant le remplissage, poser la boîte sur une surface stable et enfoncer le couvercle (1) sur la partie inférieure de la boîte (2), le couvercle (1) s'enclenche alors de manière audible et visible.

L'ouverture de remplissage peut être progressivement agrandie par la rupture des deux volets (X) avant le montage du couvercle.

## 4. Utilisation quotidienne

Enfoncer le couvercle quotidien (3) dans le cadre de l'utilisation quotidienne jusqu'à son enclenchement audible. Il est possible de l'ouvrir en relevant la languette supérieure (4).

## 5. Fermeture finale du couvercle quotidien (3)

Une fois la boîte remplie (prudence : ne pas la remplir au-delà de la ligne de remplissage (5) !), procéder comme suit : poser la boîte sur une surface stable, enfoncer le couvercle quotidien (3) jusqu'à son enclenchement audible, puis enfoncer le petit bouton (6) (« Press for final closure ») (la boîte est maintenant fermée de manière définitive).

## 6. Ligne de remplissage - hauteur de remplissage maximale (5)

Une ligne de remplissage (5) figure sur l'étiquette de la boîte. Ne pas remplir la boîte au-delà de cette ligne de remplissage (5). La hauteur maximale de remplissage (5) ne saurait être dépassée pour des raisons de sécurité.

## 7. Dispositifs de support

Des supports muraux ainsi qu'un plateau de sécurité sont disponibles pour assurer une fixation stable de la boîte (voir à ce sujet le mode d'emploi séparé ME 165 « Dispositifs de support »).

## 8. Dispositif de dégagement/désolidarisation

8.1 Encoche en forme de « U » (A)

Encoche en forme de « U » servant à la désolidarisation de systèmes Luer.

8.2 Ouverture dentelée en forme d'étoile (B)

Ouverture dentelée en forme d'étoile destinée au dégagement de stylos.

8.3 Encoche à degrés (C)

Encoche à degrés permettant le dégagement de canules.

## 9. Élimination et marquage

Les boîtes à déchets se composent de polypropylène écologiquement neutre. Sa combustion ne dégage aucune substance polluante. Prière de respecter les prescriptions légales lors de l'élimination.

## 10. EN ISO 23907

Si la boîte doit être utilisée conformément à cette norme, la garniture absorbante suivante doit y être déposée.

| Conditionnement | N° de réf. |
|---|---|
| 1000 pc | 78.669 |

Sous réserve de modifications techniques

**SARSTEDT AG & Co. KG**
Sarstedtstraße 1 // D-51588 Nümbrecht // Phone: +49 2293 305 0 // export@sarstedt.com // www.sarstedt.com

*To make your workflow excellent.*

SARSTEDT

# Bruksanvisning Multi-Safe vario

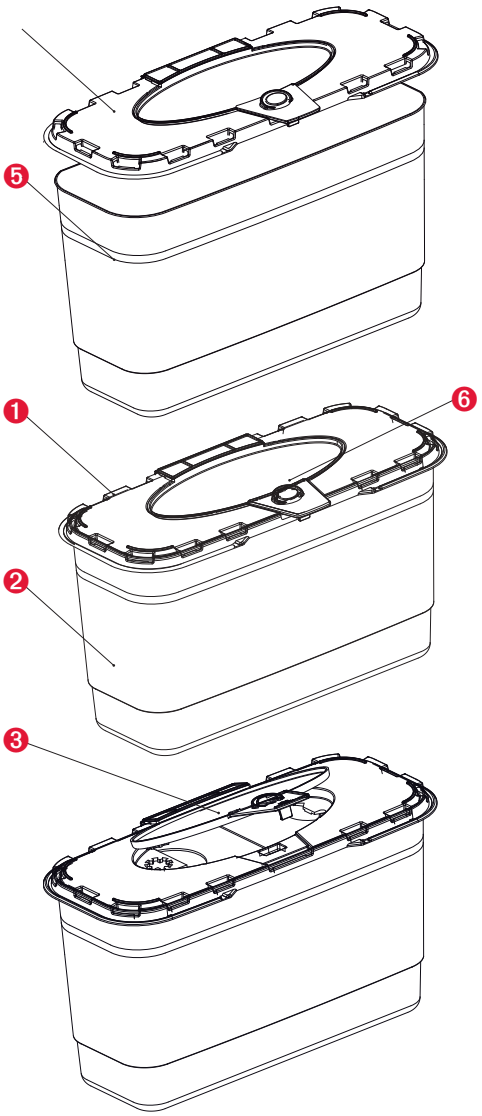


## 1. Användning

Avfallsbehållaren är endast avsedd för avfallshantering av stickande och skärande föremål, t.ex. kanyler och skalpellblad från medicinsk verksamhet.

## 2. Säkerhetsanvisningar

- Använd endast behållare som är lämpliga för de föremål som ska kasseras.
- Förvara behållaren utom räckhåll för barn.
- Locket (❶) måste vara påsatt och låst innan behållaren fylls.
- Fäst behållaren i den rekommenderade vägghållaren eller placera den på "Safety-Tray" för att förhindra att den välter.
- Kasta endast föremål som ska kasseras vertikalt i behållaren.
- Skalpeller måste kasseras i behållaren med särskild försiktighet. Om för stor kraft används vid påfyllning eller om andra föremål därefter staplas på finns det risk för att de fastnar eller att behållarens väggar och botten skadas.
- Tryck inte in föremål i lådan med våld.
- Häll inte vätskor i behållaren.
- Fyll inte behållaren över fyllnadslinjen (❺) (risk för skador!).
- Rör inte behållarens insida med händerna eller på annat sätt (risk för skador!).
- Kasta inte behållaren. Skaka inte behållaren. Tappa inte behållaren.
- Innan du stänger behållaren, se till att inga föremål sticker ut ur öppningen.
- Tryck inte behållaren mot din kropp (t.ex. bröstet) när du stänger den.
- Tryck inte ihop den fyllda behållaren.
- Använd bärhandtaget.
- Kontrollera noggrant att locken (❶) och (❸) är ordentligt stängda innan du kasserar behållaren.

## 3. Montering (montering av lock)

Innan behållaren tas i bruk, ställ den på ett fast underlag och tryck på locket (❶) ordentligt på behållarens underdel (❷). Locket (❶) säkras hörbart på plats längs hela kanten.

För att stegvis förstora påfyllningsöppningen bryt försiktigt de två flikarna (Ⓧ) innan locket monteras.

## 4. Daglig användning

För daglig användning trycker du ner dagslocket (❸) tills det hörbart låser fast. Du kan öppna locket genom att trycka upp den överhängande fliken (❹).

## 5. Slutgiltig stängning av dagslocket (❸)

Efter att ha fyllt behållaren (varning: fyll inte över fyllnadslinjen (❺) du följande: Ställ behållaren på ett fast underlag, tryck ner dagslocket (❸) tills det hörs att locket låser sig och tryck in den lilla knappen (❻) ("Press for final closure") (behållaren är nu slutgiltigt försluten).

## 6. Fyllnadslinje – maximal fyllnadshöjd (❺)

På etiketten på behållaren finns en fyllnadslinjen (❺). Fyll inte behållaren över denna fyllnadslinjen (❺). Den maximala fyllnadshöjden (❺) får av säkerhetsskäl inte överskridas.

## 7. Fästanordningar

För att säkert fixera behållaren finns väggfästen och "Safety-Tray" tillgängliga (se separat GB 165 "Fästdon").

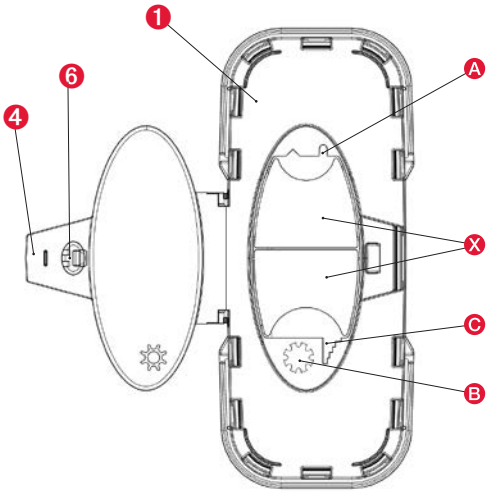


## 8. Avdragningsanordning

8.1 U-formad urtagning (Ⓐ)

För att dra av Luer-system.

8.2 Stjärnformad och tandad öppning. (Ⓑ)

För isärtagning av insulinpennor.

8.3 Specialutformat uttag (Ⓒ)

För avlägsnande av kanyler.

## 9. Avfallshantering och märkning

Avfallsbehållarna är tillverkade av miljövänlig polypropylen. Vid förbränning uppstår inga skadliga ämnen. Följ gällande lagstiftning vid avfallshantering!

## 10. DIN EN ISO 23907

Om behållaren ska användas i enlighet med denna riktlinje måste det absorberande inlägget användas.

| Förpackning | Beställningsnummer. |
|---|---|
| 1 000 stycken | 78.669 |

Tekniska ändringar förbehålls

**SARSTEDT AG & Co. KG**
Sarstedtstraße 1 // D-51588 Nümbrecht // Phone: +49 2293 305 0 // export@sarstedt.com // www.sarstedt.com